令和5年度千葉市年齢別シングルス選手権一般男子ｼﾝｸﾞﾙｽ
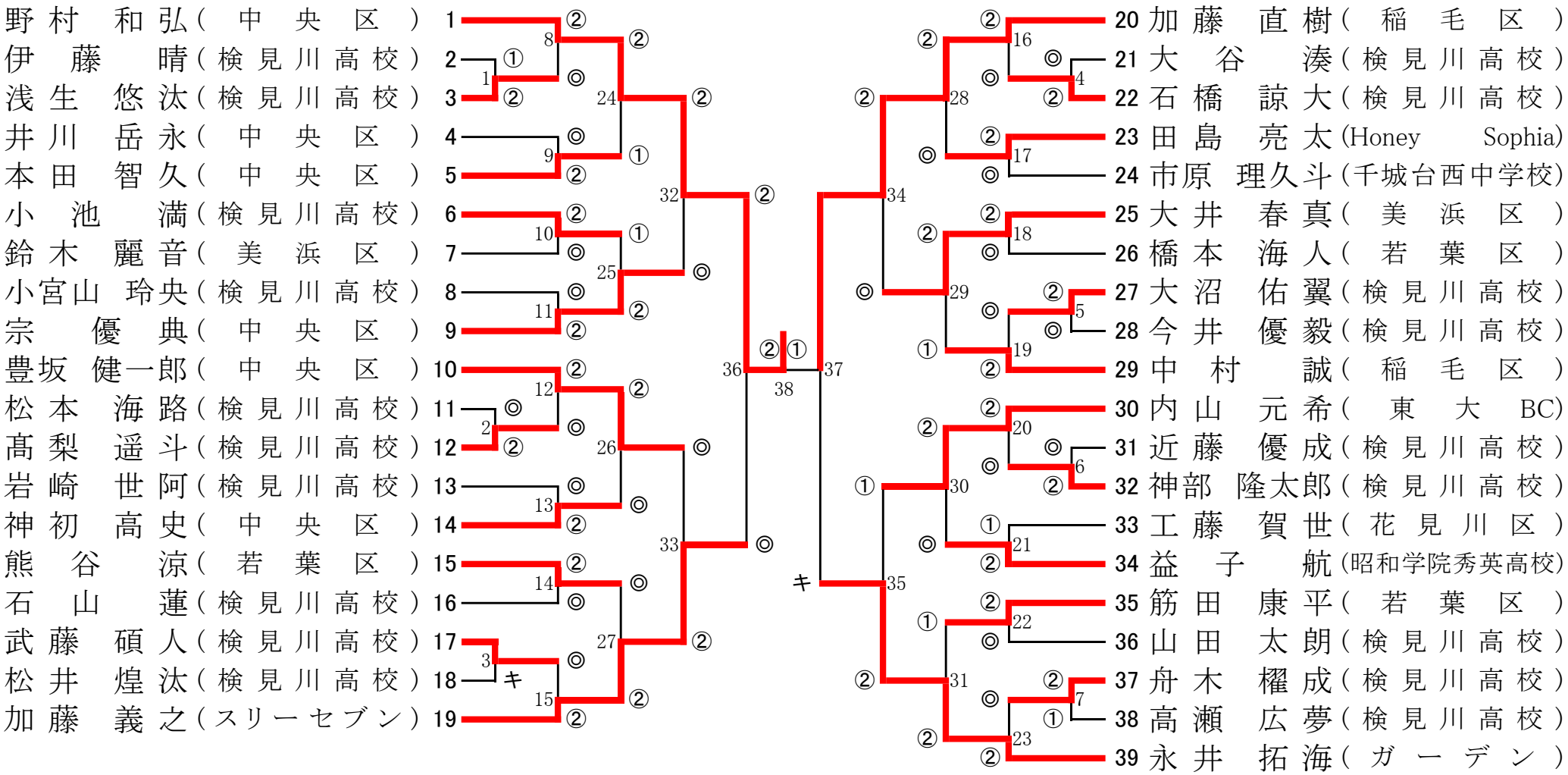
2023/5/3