# 令和6年度千葉市年齢別シングルス選手権一般男子ｼﾝｸﾞﾙｽ
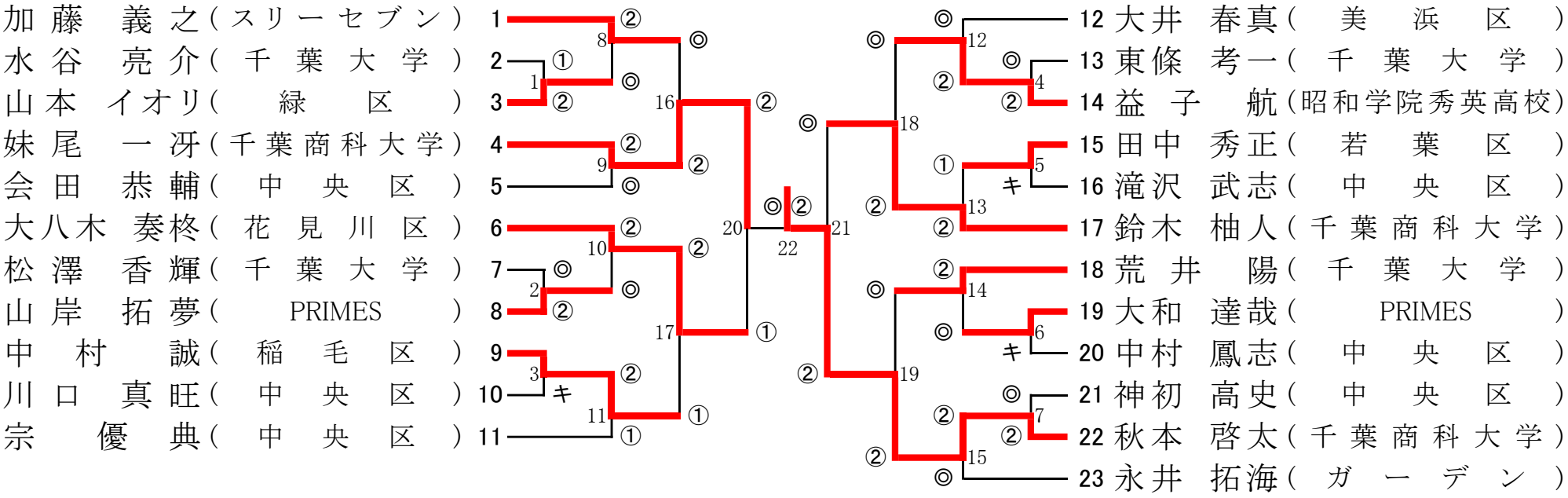
2024/4/14